Art.No. 50500030 **NL-HLT N 10**

Makaslı - Akülü Makaslı TRANSPALET / SCISSOR LIFT PALLET TRUCK	**NL-HLTN 10**	
Kaldırma kapasitesi / Capacity	**1000**	kg
Yük merkezi / Load centre distance	**600**	mm
Tekerlek mesafesi / Wheel base (y)	**1310**	mm
Akü dahil ağırlık / Service weight incl. battery	**122**	kg
Aksa binen yük ön/arka (yüklü) / Axle loading front/rear (laden)	**760 / 348**	kg
Aksa binen yük ön/arka (yüksüz) / Axle loading front/rear (unladen)	**33 / 89**	kg
Tekerlek tipi / Tyres	**Poliüretan** / Polyurethane	
Tekerlek ölçüsü (ön) / Tyre size (front)	**ø180x50**	mm
Tekerlek ölçüsü (arka) / Tyre size (rear)	**ø75x50**	mm
Teker arası mesafe / Track width (**ön**, front) (b_{10})	**155**	mm
Teker arası mesafe / Track width (**arka**, rear) (b_{11})	**440**	mm
Kaldırma yüksekliği / Lifting height (h_3)	**715**	mm
Mast açık yükseklik / Height mast extended (h_4)	**1660**	mm
Sürüşte kontrol kolu yüksekliği / Height of tiller in drive position (min./max.) (h_{14})	**1240**	mm
Min. çatal yüksekliği / Min. fork height (h_{13})	**85**	mm
Makine uzunluğu / Overall length /(l_1)	**1725**	mm
Çatal gövdesine kadar uzunluk / Lenght to face of forks (l_2)	**492**	mm
Makine genişliği / Overall width (b_1)	**575/695**	mm
Çatal ölçüleri / Fork dimensions (s/e/l)	**45/160/1170**	mm
Dıştan dışa çatal genişliği / Fork width (b_5)	**540/685**	mm
Gövde yerden yüksekliği / Ground clearance, centre of wheelbase (m_2)	**18**	mm
Koridor genişliği (800x1200 mm palet) uzunlamasına / Aisle width for pallets 800x1200 lengthways	**1986**	mm
Dönme yarıçapı / Turning radius (Wa)	**1564**	mm
Kaldırma hızı / Lifting speed (**yüklü/yüksüz**, with/without load)	**81-61**	m/sn
İniş hızı / Lowering speed (**yüklü/yüksüz**, with/without load)	**81-61**	m/sn
Kaldırma motoru / Lifting Motor	**0.6**	kW
Akü / Battery	**12V/52Ah**	V/Ah
Akü ağırlığı / Battery weight	**24**	kg

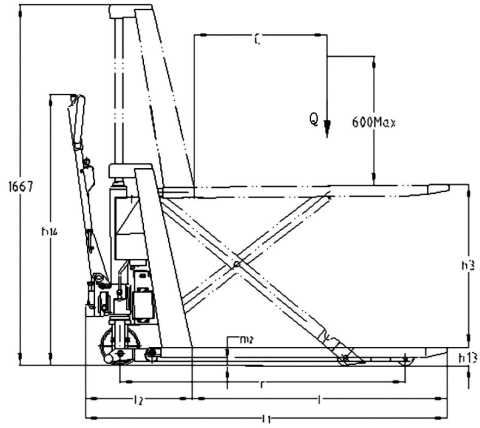

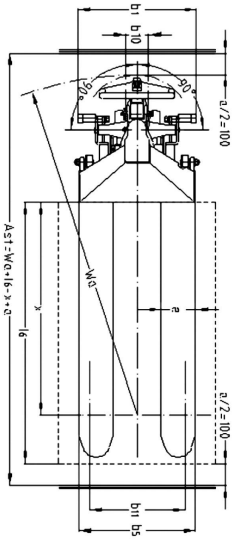

200 kg.'a kadar olan yükleri "hızlı kaldırma" fonksiyonu ile daha hızlı kaldırır.

400 mm in altında transpalet olarak görev yapar.

"Dahili şarj cihazı"

Akü ile kaldırma işlemi artık daha kolay ve hızlı

Akülü modellerde yer alan anahtar